ITALIANO

Per ulteriori informazioni è poss. consultare il sito:
http://service.admonter.at

Admonter
NATURE´S FAVOURITE DESIGNER

ISTRUZIONI DI MONTAGGIO

GALLERIA

CONDIZIONI GENERALI PRELIMINARI

Gli elementi a parete Admonter „GALLERIA“ devono essere montati solo dopo la conclusione di tutti gli altri lavori di artigianato.
Un pavimento già posato deve essere coperto con cura per prevenire danni e sporco. Anche in caso di utilizzo di una mazzetta o di un martello, occorre accertarsi che non si verifichino danni all‘elemento. Il contatto diretto con metalli delle parti di elemento visibili va evitato, per prevenire eventuali reazioni chimiche. Installazione solo in ambienti interni asciutti. Il montaggio deve essere realizzato da personale esperto.

CONDIZIONI CLIMATICHE

Prima della posa, gli elementi devono essere acclimatati, tuttavia la confezione deve essere aperta subito prima del montaggio. Evitare l‘umidità in generale (pericolo di rigonfiamento e formazione di macchie). Creare un clima idoneo (40 – 60% di umidità relativa – vedi anche il diagramma della comodità Admonter).
Admonter Galleria può essere utilizzato anche in combinazione con sistemi di riscaldamento a parete. Non superare una temperatura superficiale di 29° Celsius né in caso di sistemi di riscaldamento ad acqua calda né in caso di impianti di riscaldamento elettrici. Evitare accumuli di calore causati da coperture della superficie (arazzi, quadri di grandi dimensioni, …). In caso di dubbio, i sistemi di riscaldamento a parete devono essere lasciati spurgare prima dell‘installazione di Admonter Galleria, conformemente al protocollo di riscaldamento del fabbricante dell‘impianto.

Possibili varianti di fissaggio devono essere concordate con il fabbricante dell‘impianto di riscaldamento. Le condizioni climatiche devono garantire che le fondazioni siano costantemente asciutte sin dall‘inizio: anche brevi formazioni di condensa (pareti esterne fredde, raffreddamento pareti) vanno evitate.

CARATTERISTICHE NATURALI

I prodotti naturali cambiano colore a seconda dell‘intensità dell‘irraggiamento solare. I legni chiari diventano più scuri e viceversa, e questo effetto è maggiormente percepibile in particolare nei primi 3-6 mesi. Non è possibile evitare in toto modifiche cromatiche specifiche del legno.
Occorre osservare che ogni tipo di legno reagisce in modo individuale ai cambiamenti climatici. Di conseguenza, gli elementi Galleria potrebbero mostrare una lieve curvatura longitudinale, che tuttavia non influisce sull‘idoneità all‘utilizzo, a condizione che il montaggio sia corretto. Occorre pertanto selezionare mezzi di fissaggio adeguati per dimensioni e numero.

MANUTENZIONE

La pulizia e la manutenzione devono avvenire principalmente a secco (aspirazione con spazzola morbida).
In caso di varianti con superficie oliata, è possibile rimuovere sporco attaccato al max. con una nebulizzazione di prodotti di pulizia idonei. Non strofinare. Non utilizzare panni in microfibra.

PROTEZIONE PALLA

I prodotti sono testati per la sicurezza del lancio palla secondo **DIN 18032-3**:
Sottostruttura - pannelli in legno min. 57 x 33 mm, interasse max. 500 mm. I giunti frontali degli elementi GALLERIA devono essere eseguiti nella zona di tornitura verticale!

MONTAGGIO

Per l‘installazione di Admonter Galleria sulle pareti, consigliamo un‘applicazione di assicelle trasversale rispetto agli elementi Galleria (fig. 1). Se si osservano costantemente le indicazioni inerenti le condizioni climatiche, si consiglia una distanza tra le assicelle di 50 cm (centro/centro).

In caso di utilizzo di listelli Galleria occorre accertarsi di posizionare le assicelle più esterne in maniera adatta al listello (fig. 3). A seconda della geometria spaziale e delle condizioni climatiche previste, il committente dovrà prevedere opportune fughe. La prima fila deve essere orientata in orizzontale, con grande precisione (fig. 1). Tra i giunti trasversali occorre inserire la linguetta acclusa per il fissaggio di elementi (det. 1).

Se si utilizzano un listello o uno zoccolo Galleria, essi devono già pareggiare tutte le difformità del terreno. Le dimensioni dei listelli Galleria possono essere adattate alle esigenze individuali. Nel settore della fila di elementi più bassa, occorre applicare un adesivo di montaggio sulle assicelle. In seguito, occorre fissare con attenzione gli elementi Galleria della prima fila con chiodi sottili in punti non visibili nella zona inferiore dell‘elemento (det. 2).

Il fissaggio al bordo superiore ha luogo tramite chiodi sottili/grappe e idonee pinze per profili (det. 3). Assicurarsi in particolare che i mezzi di fissaggio possano essere abbassati completamente e che non si danneggino gli spigoli.

Poi inserire anche in orizzontale le linguette fornite o posizionarvi sopra la fila di elementi successiva e fissare con pinze per profili. La sezione della serie precedente può essere utilizzata come inizio della fila seguente, in presenza di uno spostamento minimo di 30 cm. Completare la superficie della parete secondo il metodo rappresentato ed eventualmente montare il listello.

Fig. 1

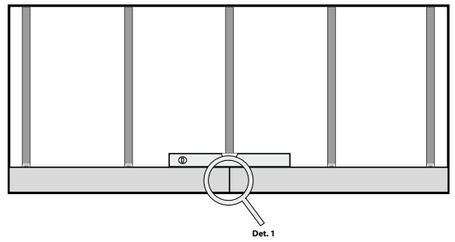

Det. 1 - Listello (vista dall'alto)

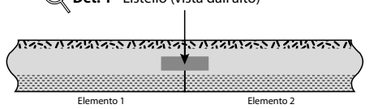

Fig. 2

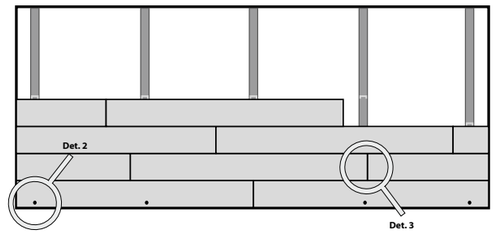

Det. 2 - Fissaggio fila più bassa

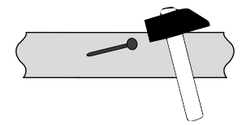

Det. 3 - Profilo ad artiglio

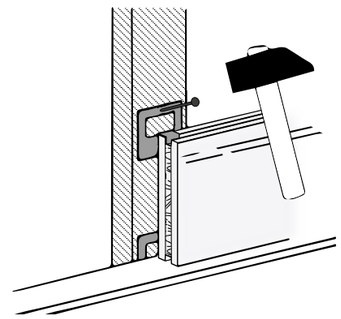

Fig. 3

Fascia di chiusara (vista dall'alto)

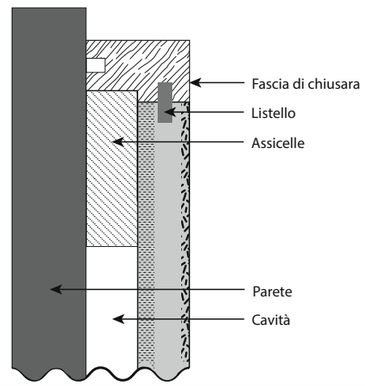

ITALIANO

Per ulteriori informazioni è poss. consultare il sito:
www.admonter.eu/it/downloads

Admonter
NATURE´S FAVOURITE DESIGNER

PER ULTERIORI INFORMAZIONI

www.admonter.eu

ADMONTER

Holzindustrie AG
8911 Admont - Austria

info@admonter.at
www.admonter.eu

07.2018