FRANÇAIS

Plus d'informations:
http://service.admonter.at

Admonter
NATURE´S FAVOURITE DESIGNER

INSTRUCTIONS DE MONTAGE

GALLERIA

CONDITIONS GÉNÉRALES

En principe, les éléments muraux „GALLERIA“ d‘Admonter doivent être montés que lorsque tous les autres travaux sont terminés. Un plancher déjà posé doit être protégé des dommages et salissures par un bâchage soigneux. Même en utilisant une masse ou un marteau, il faut prêter une attention toute particulière afin qu‘aucun dommage n‘impacte l‘élément.
Le contact direct avec du métal sur les parties visible de l‘élément est à éviter pour empêcher toute réaction chimique éventuelle. Installation uniquement à l‘intérieur, dans un lieu sec. Montage par un personnel professionnel.

CONDITIONS CLIMATIQUES

Avant de procéder à la pose, les éléments doivent être acclimatés; cependant, l‘emballage est à ouvrir juste avant le montage. En général, l‘humidité est à éviter (risque de gonflement et de tâches).
Veillez à conserver le bon climat ambiant (entre 40 et 60% d‘humidité rel. - voir aussi Diagramme de confort d‘Admonter). Galleria d‘Admonter peut aussi être utilisé conjointement avec des systèmes de chauffage muraux. Une température de surface de 29° Celsius ne doit pas être dépassée, aussi bien avec les systèmes de chauffages à l‘eau chaude qu‘avec les systèmes de chauffage électrique. L‘accumulation de chaleur par un recouvrement de surface (tapis mural, images de grand format, ...) est à éviter. En cas de doute, les systèmes de chauffage muraux sont à chauffer avant l‘installation de Galleria d‘Admonter selon le protocole de mise en chauffe du fabricant de chauffage.

Les variantes de fixation possibles sont à déterminer avec le fabricant. Les conditions climatiques doivent assurer que dès le départ, la base est sèche en permanence et que même la formation de condensation à court terme est empêchée (murs d‘enceinte froids, refroidissement du mur).

PROPRIÉTÉS NATURELLES

Les produits naturels changent de couleur selon l‘intensité du rayonnement solaire. Ainsi, les bois clairs deviennent plus sombres et les bois sombres deviennent plus clairs, un effet réellement perceptible tout particulièrement au cours des 3 à 6 premier mois. Les modifications dans la couleur et spécifiques au bois peuvent complètement être évitées.
Il suffit de tenir compte du fait que chaque type de bois réagit à sa façon au changement climatique. Cela peut avoir pour conséquence que les éléments Galleria soient légèrement voilés sur la longueur, ce qui ne constitue en rien un préjudice en matière d‘emploi dans un montage professionnel. C‘est pourquoi, il faut sélectionner des moyens de fixation adaptés, en matière de dimensions comme en nombre.

NETTOYAGE

En principe, le nettoyage et le soin doit se faire à sec (aspirer avec une brosse douce). Sur les versions à surface huilée, il est possible d‘enlever les salissures qui collent, au plus avec un voile humide, avec des produits de nettoyage adaptés.
Le récurage est à éviter. Veuillez ne pas utiliser de chiffons microfibres.

PROTECTION DES BILLES

Les produits sont testés pour la sécurité de la balle selon **DIN 18032-3**:
Sous-structure - panneaux en bois min. 57 x 33 mm, entraxe max. 500 mm. Les joints frontaux des éléments GALLERIA doivent être exécutés dans la zone de lattage vertical!

MONTAGE

Pour l‘installation de Galleria d‘Admonter sur les murs, nous vous recommandons un lattage perpendiculaire au sens de pose des éléments Galleria (Fig. 1). En conservant en permanence les conditions ambiantes, une distance de 50 cm entre les lambourdes (axe / axe) est recommandée.

En utilisant les baguettes Galleria, il faut veillez à poser les lattes extérieures, ajustées aux baguettes (Fig. 3). Selon la géométrie de la pièce et des conditions ambiantes attendues, des joints de dilatation correspondants sont à prévoir par le maître d‘œuvre. La première rangée est à aligner horizontalement avec précision (Fig. 1).

Entre les joints frontaux, il faut insérer les languettes livrées pour la fixation des éléments (Dét. 1). Une éventuelle baguette ou plinthe Galleria doit être tablettée (ajustée) auparavant en cas de surface de sol inégal. Les baguettes Galleria peuvent être adaptées aux besoins personnels dans les limites du raisonnable, par le maître d‘œuvre. Dans la zone de la rangée des éléments inférieurs, il faut appliquer une colle de montage. Ensuite, les éléments Galleria de la première rangée sont à fixer avec précaution, avec des pointes, sur des endroits cachés dans la zone des éléments inférieurs (Dét. 2).

La fixation sur l‘arête supérieure a lieu à l‘aide des pointes / attaches et des griffes de profilé (Dét. 3). Pour ce faire, il faut veiller tout particulièrement à ce que le moyen de fixation soit entièrement enfoncé et qu‘aucune arête ne puisse être endommagée.

Ensuite, insérer également les languettes livrées et positionner, respectivement, la prochaine rangée d‘éléments avant de les fixer avec des griffes de profilé. La chute de la précédente rangée peut être utilisé pour commencer la rangée suivante, à partir du moment où un décalage minimal de 30 cm est présent. Compléter les surfaces murales selon la méthodologie présentée et le cas échéant, installer des baguettes.

Fig. 1

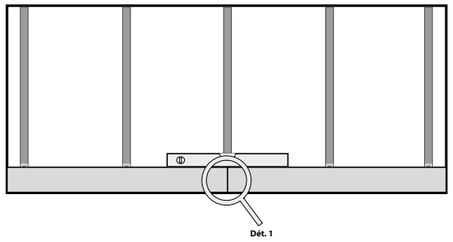

Dét. 1 - fausses languettes (vue de dessus)

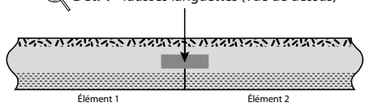

Fig. 2

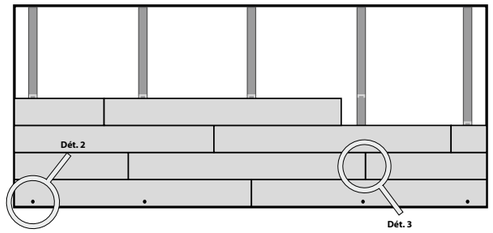

Dét. 2 - Fixation rangée inférieure

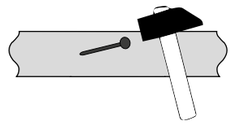

Dét. 3 - Griffe de fixation

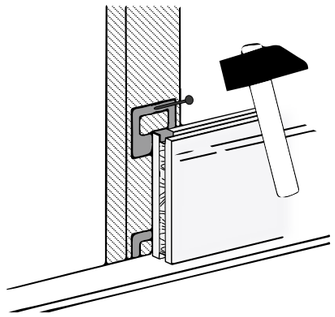

Fig. 3

Plinthe de finition (vue de dessus)

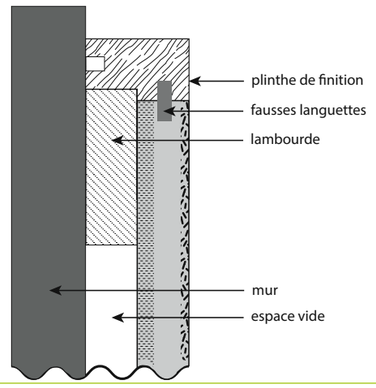

FRANÇAIS

Plus d‘informations:
www.admonter.eu/fr/downloads

Admonter
NATURE´S FAVOURITE DESIGNER

PLUS D‘INFORMATIONS

www.admonter.eu

ADMONTER

Holzindustrie AG
8911 Admont - Austria

info@admonter.at
www.admonter.eu

07.2018